KOWALCZYK
Fabryka Okien

Gdy stawką jest komfort ...

KATALOG PRODUKTÓW KOWALCZYK

Gdy stawką jest komfort ...

KOWALCZYK Fabryka Okien

SPIS TREŚCI

O firmie 7
Okna 10
bluEvolution 73 AD 10
bluEvolution 73 ARTE 11
bluEvolution 82 MD 14
bluEvolution 82 ARTE 15
Drzwi tarasowe i balkonowe 18
DUOPORT uchylno-przesuwne 18
DUOPORT PAS odstawno-przesuwne 20
HST- evolutionDrive HST 82 22
evolutionDrive Plus+ 30
Klamki okienne i balkonowe 32
Nawiewniki 33
Szyby 36
Szyby akustyczne 36
Szyby przeciwsłoneczne i dekoracyjne 37
Szyby bezpieczne 38
Szprosy 39
Szpros międzyszybowy 39
Szpros konstrukcyjny 39
Szpros naklejany 39
Kolorystyka szprosów 39
Ciepła ramka SWISSPACER 41
Okucia 42
Okucia niewidoczne Select 42
Okucia bezpieczne dla dzieci Tilt First 43
Wietrzenie na 6 44
Funkcje dodatkowe 47
Czujniki zamknięcia 48
Ochrona przeciwwłamaniowa 49
Nowoczesne systemy montażu 51
Ciepły parapet - parapet 3d 52
System Klima Konform 52
Montaż 3D 53
Dodatkowe opcje wyposażenia 54
Właściwości użytkowe okien i drzwi 55
Dostępna kolorystyka 56
Serwis 57
Portfolio 59

O FIRMIE

O oknach wiemy wszystko. Z przyjemnością podzielimy się z Tobą naszym doświadczeniem. Nabywamy go już od ponad 25 lat.

Tym, co wyróżnia nas na tle konkurencji jest **ciągły rozwój i umiejętność dopasowania oferty do oczekiwań nawet najbardziej wymagających Klientów**, z uwzględnieniem zmieniających się trendów. Każdego dnia pracujemy nad nowoczesnymi rozwiązaniami, które pozwalają nam stale udoskonalać zakres świadczonych usług. Wiemy jak ogromny wpływ na charakter domu mają okna. Ich rozmieszczenie, kształt, wielkość oraz ilość oddziałuje na codzienny komfort i bezpieczeństwo mieszkańców.

Budując lub remontując dom, mieszkanie, czy biuro chcesz z pewnością stworzyć wnętrze, które zapewni Tobie i Twoim bliskim poczucie bezpieczeństwa i wygody, przy jednoczesnym zachowaniu odpowiednich standardów, oraz wyglądu i estetyki.

Jeżeli czytając powyższe zdanie pomyślałeś, że właśnie takie masz założenie szukając firmy, której powierzysz wykonanie swoich okien i drzwi, to **jesteś w idealnym miejscu.**

Kowalczyk Fabryka Okien to producent wysokiej klasy okien i drzwi. Posiadamy szeroką ofertę produktów o najlepszym stosunku jakości do ceny. Dynamiczny rozwój firmy zawdzięczamy nie tylko doświadczeniu, ale także umiejętności podejmowania właściwych decyzji. Własna inicjatywa oraz możliwość skorzystania ze środków unijnych pozwalają nam tworzyć produkty cechujące się wysoką jakością i funkcjonalnością. Stosujemy najlepsze surowce i wdrażamy nowoczesne technologie. Korzystamy z szerokiego, niemieckiego profilu SALAMANDER. Jakość naszych produktów potwierdzona jest atestami i certyfikatami.

Posiadamy sterowany komputerowo park maszynowy, zapewniający wysoką wydajność produkcji z zachowaniem precyzji i powtarzalności produkowanych wyrobów. Dzięki wdrożonemu systemowi zarządzania jakością mamy gwarancję, że na każdym etapie realizacji wszystkie elementy wykonane są zgodnie z opracowaną dokumentacją, **co pozwala na osiągnięcie niemal zerowego wskaźnika reklamacji.**

Pracujemy w oparciu o nowoczesny, zintegrowany system zarządzania przedsiębiorstwem, który koordynuje i wspomaga pracę osób zatrudnionych na różnych stanowiskach. Przynosi to mnóstwo korzyści, takich jak: scentralizowanie zarządzania, efektywniejsza kontrola nad firmą, jej zasobami i potencjałem, czy też szybki przepływ informacji między działami. Wszystko po to, by każdemu z naszych Klientów dostarczyć świetnej jakości produkty i usługi, oszczędzając przy tym czas i zbędne formalności.

Zapewniamy kompleksową obsługę od A do Z. Służymy fachowym doradztwem. Zatrudniamy wyłącznie profesjonalistów, którzy przeprowadzą Cię przez cały proces. Zaczniemy od wyboru idealnie dopasowanych do Twojego domu produktów, następnie zapewnimy fachowy montaż, a na koniec otoczymy Cię pełną opieką posprzedażową. Jesteśmy pewni swojej jakości, dlatego **na nasze okna i drzwi dajemy wieloletnią gwarancję.**

8 CECH

po których rozpoznasz energooszczędną stolarkę

1. Izolacja
Okna i szczelny montaż zachowują ciągłość i pozbawione są mostków termicznych.

2. Światło
Naturalne światło w każdym pomieszczeniu.

3. Harmonia z naturą
Bliski kontakt z otoczeniem zapewniają duże przeszklenia, wnętrze otwarte na ogród z oknami i drzwiami bez barier.

4. Klimat
Ciepły dom zimą, chłodny latem.

5. Kontrolowana wymiana powietrza
Dobra jakość i odpowiednia wilgotność powietrza.

6. Oszczędności
Minimalne koszty utrzymania i ogrzewania.

7. Akustyka
Izolacja od uciążliwych hałasów i dźwięków z zewnątrz, zapewniając spokój, ciszę oraz komfortowy wypoczynek.

8. Smart Home
Zdalna kontrola nad drzwiami wejściowymi i dużymi drzwiami tarasowymi typu HS w połączeniu z alarmem zapewniają bezpieczeństwo i komfort.

Optymalny dopływ światła i ciepła

Usytuowanie okien jest sprawą kluczową.
Natężenie światła i bilans energetyczny różnią się znacznie – w zależności od kierunku geograficznego. Tym samym mają decydujący wpływ na wybór projektu i wyposażenie okien.

Północ
- nieustannie rozproszone światło
- mniejszy dopływ ciepła jest dużą zaletą w okresie letnim, zimą należy położyć duży nacisk na izolację cieplną
- zalecane mniejsze okna

Wschód
- niskie promienie słoneczne nadają wnętrzu wyraźne kontury
- dopływ ciepła o poranku jest spory i działa pozytywnie
- zalecane duże powierzchnie okien

Południe
- na południowej stronie, padające bezpośrednio promienie słoneczne pozwalają na maksymalne wykorzystanie światła
- zimą – położone nisko słońce – daje możliwość doświetlania
- latem – większy kąt nachylenia – zapewnia naturalne zacienienie

Zachód
- ciepłe, wieczorne słońce, dające długie cienie
- wysoki poziom nasłonecznienia latem – daje duże nagrzanie pomieszczeń
- polecane duże powierzchnie okien, wyposażone w elementy zaciemniające

Tutaj należałoby zastosować jak największe powierzchnie okien. Za sprawą naturalnego zacienienia, uzyskujemy prostymi środkami ochronę przeciwsłoneczną.

Klasyczne okna

bluEvolution 73 AD

WYPOSAŻENIE STANDARDOWE

- Rama o grubości 73 mm
- Stalowe wzmocnienie profili o grubości 1,5-2,5 mm - odporność na odkształcenia
- Secustik® -– Klamka okienna z dodatkowym słyszalnym akcentem bezpieczeństwa
- Ciepła ramka SWISSPACER (ramka międzyszybowa) zapewnia idealną izolację termiczną, ogranicza zjawisko roszenia na krawędziach szyby
- Profil płaski
- 3 rodzaje listew przyszybowych do wyboru
- Uszczelka czarna lub szara
- Profil barwiony w masie
- Dwie uszczelki zgrzane w narożach - zapobiega to powstawaniu mostków cieplnych

CLASSIC

ROUND-LINE

RETRO-LINE

Naturalnie piękne

bE bluEvolution 73 ARTE

WYPOSAŻENIE STANDARDOWE

- Rama o grubości 73 mm
- Stalowe wzmocnienie profili o grubości 1,5-2,5 mm - odporność na odkształcenia
- Secustik® - Klamka okienna z dodatkowym słyszalnym akcentem bezpieczeństwa
- Ciepła ramka SWISSPACER (ramka międzyszybowa)- zapewnia idealną izolację termiczną, ogranicza zjawisko roszenia na krawędziach szyby
- Profil zaokrąglony
- 3 rodzaje listew przyszybowych do wyboru
- Uszczelka czarna lub szara
- Profil barwiony w masie
- Dwie uszczelki zgrzane w narożach - zapobiega to powstawaniu mostków cieplnych

CLASSIC

ROUND-LINE

RETRO-LINE

bluEvolution 73

zalety

- Dwie uszczelki oporowe
- Szeroki wybór geometrii profili
- Bogata oferta kolorystyczna powierzchni

Współczynnik przenikania ciepła	do U_f = 1,20 W/(m²K); do U_w = 0,73 W/(m²K)
Izolacyjność akustyczna	46 dB
Odporność na włamanie	RC2
Głębokość zabudowy	73 mm
Wysokość skrzydła	72 mm
Wysokość ramy	68 mm
Maksymalne wymiary	Skrzydło standardowe: Szerokość do 1500 mm Wysokość do 2250 mm Skrzydło drzwi balkonowych: Szerokość do 1500 mm Wysokość do 2400 mm Skrzydło drzwi wejściowych: Szerokość do 1200 mm Wysokość do 2400 mm
Zastosowanie	Okna rozwierne, okna uchylne i rozwierno-uchylne, drzwi boczne, harmonijkowe i PSK, drzwi wejściowe

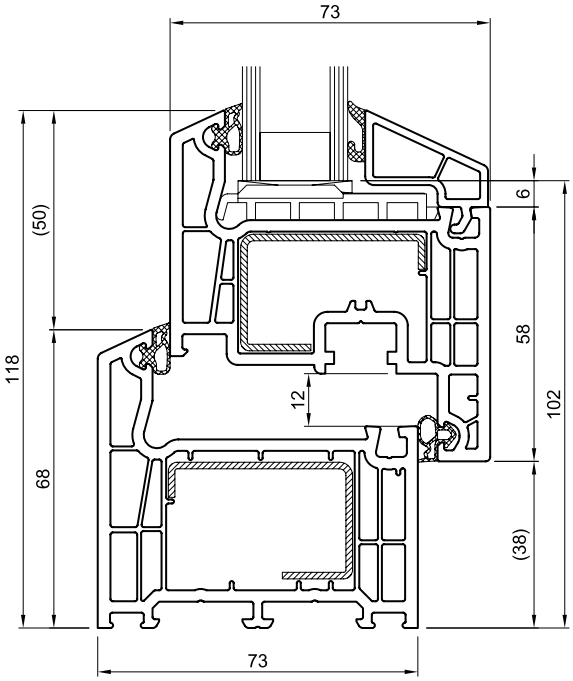

Ilustracje nie są przedstawione w rzeczywistej skali.

Współczynnik przenikania ciepła U:
Im mniejsza wartość U, tym mniejsze straty cieplne zimą i przenikanie ciepła latem. U_f (frame) to wartość izolacji dla kombinacji ramy i skrzydła, U_w (window) wartość dla całego okna z przeszkleniem.

Innowacyjne rozwiązania

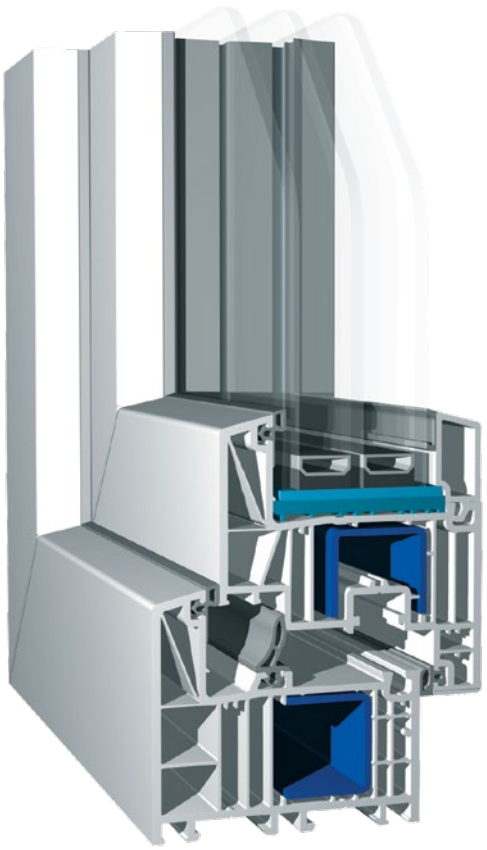

bE bluEvolution 82 MD

WYPOSAŻENIE STANDARDOWE

- Rama o grubości 82 mm
- Stalowe wzmocnienie profili o grubości 2-2,5 mm - odporność na odkształcenia
- Secustik® - Klamka okienna z dodatkowym słyszalnym akcentem bezpieczeństwa
- Ciepła ramka SWISSPACER (ramka międzyszybowa) zapewnia idealną izolację termiczną, ogranicza zjawisko roszenia na krawędziach szyby
- Profil płaski
- Do wyboru 3 rodzaje listwy przyszybowej
- Uszczelka czarna lub szara
- Dwie uszczelki zgrzane w narożach - zapobiega to powstawaniu mostków cieplnych
- W standardzie trzecia uszczelka w ramie - zapewnia dodatkową ochronę

CLASSIC

ROUND-LINE

RETRO-LINE

Najwyższa jakość

bE bluEvolution 82 ARTE

WYPOSAŻENIE STANDARDOWE

- Rama o grubości 82 mm
- Stalowe wzmocnienie profili o grubości 2-2,5 mm - odporność na odkształcenia
- Secustik® - Klamka okienna z dodatkowym słyszalnym akcentem bezpieczeństwa
- Ciepła ramka SWISSPACER (ramka międzyszybowa) zapewnia idealną izolację termiczną, ogranicza zjawisko roszenia na krawędziach szyby
- 3 rodzaje listew przyszybowych do wyboru
- Uszczelka czarna lub szara
- Dwie uszczelki zgrzane w narożach - zapobiega to powstawaniu mostków cieplnych
- W standardzie trzecia uszczelka w ramie - zapewnia dodatkową ochronę przed czynnikami atmosferycznymi

CLASSIC

ROUND-LINE

RETRO-LINE

bluEvolution 82

zalety

- Innowacyjna technologia uszczelnień zapewnia efektywność elektryczną
- Spełnia wymogi budownictwa pasywnego
- Znakomity współczynnik przenikania ciepła przy zastosowaniu pakietu trzyszybowego

warm, temperate climate
phC
CERTIFIED COMPONENT
Passive House Institute

Współczynnik przenikania ciepła	MD do Wartość U_f = 0,92 W/(m²K); do Wartość U_w = 0,65 W/(m²K)
Izolacja akustyczna	47 dB
Odporność na włamanie	do RC2
Głębokość zabudowy	82 mm
Wysokość skrzydła	69 mm
Wysokość ramy	73 mm
Maksymalne wymiary	Skrzydło standardowe: Szerokość do 1500 mm Wysokość do 2400 mm Skrzydło drzwi balkonowych: Szerokość do 1600 mm Wysokość do 2500 mm Skrzydło drzwi wejściowych: Szerokość do 1200 mm Wysokość do 2400 mm
Zastosowanie	Okna rozwierne, okna uchylne i rozwierno-uchylne, drzwi boczne, harmonijkowe i uchylno-przesuwne, drzwi wejściowe

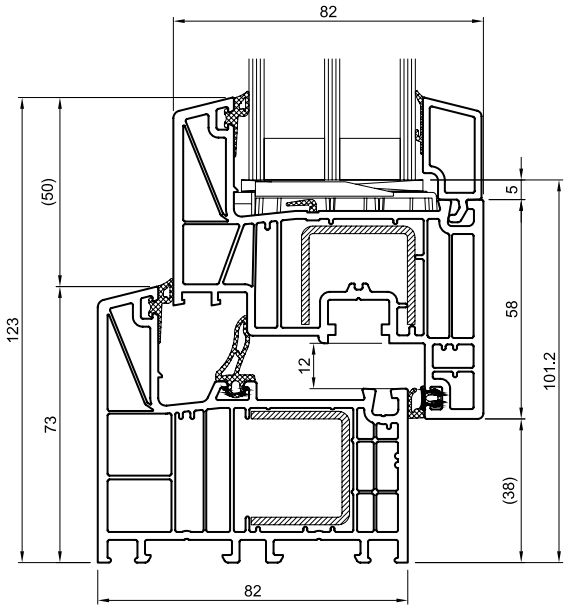

Rysunki nieskalowane.

Współczynnik przenikania ciepła U:
Im mniejsza wartość U, tym mniejsze straty cieplne zimą i przenikanie ciepła latem. U_f (frame) to wartość izolacji dla kombinacji ramy i skrzydła, U_w (window) wartość dla całego okna z przeszkleniem.

duoPort
uchylno-
przesuwne

Drzwi tarasowe i balkonowe

Współczesna architektura stawia na okna nowoczesne wielkiego formatu, które spełniają parametry bezpieczeństwa, komfortu oraz estetyki i energooszczędności, dlatego też system duoPort pozwala przesuwać i uchylać konstrukcje nie absorbując przestrzeni mieszkalnej. Okucie duoPort wyposażone jest w klamkę ze sterowaniem ułatwiającym lekkie przesuwanie i zamykanie nawet bardzo ciężkich skrzydeł. Dodatkowo cechą charakterystyczną tego rozwiązania jest próg, który jest równy wysokości ramy okiennej, dzięki czemu idealnie komponuje się z pozostałą stolarką okienną.

DUOPORT uchylno-przesuwne

WYPOSAŻENIE STANDARDOWE

- Rama o grubości 73 mm lub 82 mm
- Stalowe wzmocnienie profili o grubości 1,5-2,5 mm - odporność na odkształcenia
- Klamka aluminiowa dopasowana do koloru okna
- Ciepła ramka SWISSPACER (ramka międzyszybowa) - zapewnia idealną izolację termiczną, ogranicza zjawisko roszenia na krawędziach szyby
- Profil płaski lub zaokrąglony
- Do wyboru 3 rodzaje listwy przyszybowej
- Uszczelka czarna lub szara
- Dwie uszczelki zgrzane w narożach - zapobiega to powstawaniu mostków termicznych

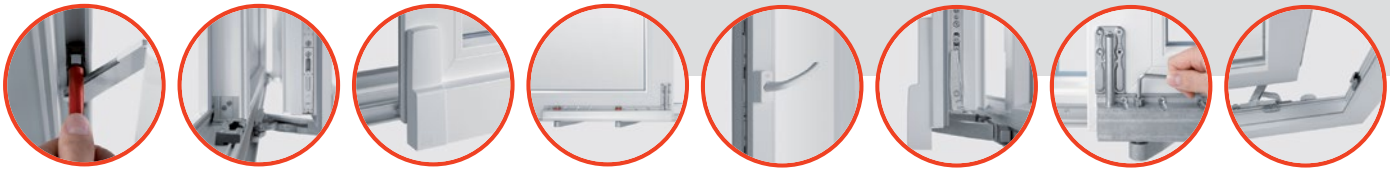

Drzwi duoPort

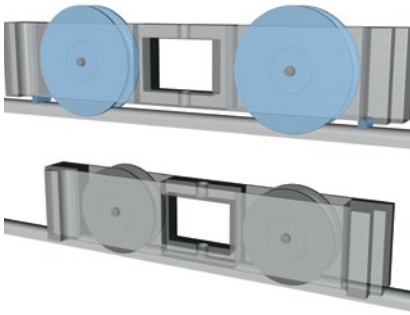

Drzwi uchylno-przesuwne duoPort umożliwiają nie tylko łatwe otwieranie i zamykanie, ale też uchylanie skrzydła drzwiowego, dzięki czemu zyskujemy możliwość komfortowego wietrzenia. Dodatkowo dla zwiększenia komfortu użytkowania, tego typu drzwi można wyposażyć w tzw. automatyczne sterowanie w klamce. Dzięki tej opcji nawet dziecko poradzi sobie z dużymi ciężkimi drzwiami - nie będzie miało ono problemu z rozsunięciem czy zasunięciem skrzydła. Rozwiązanie to jest zalecane w przypadku bardzo ciężkich potrójnych pakietów szybowych.

Komfort obsługi, niezawodne rozwiązania:

Użytkownik okucia duoPort doceni wysoki komfort obsługi wyposażonej w to rozwiązanie stolarki, płynność działania i możliwość podwyższenia odporności na włamanie. Bardzo stabilne wózki jezdne z rolkami o średnicy 28 mm dbają o płynne bezszmerowe przesuwanie skrzydeł. Zintegrowane szczotki czyszczące szyny jezdne zwiększają niezawodność funkcjonowania okucia, a niski próg ułatwia użytkownikom wychodzenie na taras.

Dwie wersje:

Okucie duoPort jest w 2 wersjach: SK-S z obsługą ręczną bez wspomagania i SK-Z o zwiększonym komforcie użytkowania. Okucie duoPort SK-Z wyposażone jest w specjalną klamkę ze sterowaniem, ułatwiającą uchylanie, przesuwanie i zamykanie nawet bardzo ciężkich skrzydeł.

Technologia dla ciężkich skrzydeł:

Uchylanie i przesuwanie dużych, ciężkich przeszkleń wymaga zastosowania niezawodnej technologii. Okucie duoPort jest optymalnie dostosowane do tego typu stolarki. Nośność okucia wynosi (w zależności od wersji) do 200 kg.

Modułowe zabezpieczenie przed włamaniem:

Okucie duoPort daje się łatwo dostosować do indywidualnych wymagań dotyczących odporności stolarki na włamanie. Wariant podstawowy okucia jest wyposażony w solidne trzpienie ryglujące w kształcie grzybków. Poprzez zastosowanie zaczepów antywłamaniowych na ramie okna możemy uzyskać odporność na włamanie do klasy RC2/RC2 N.

duoPort PAS odstawno-przesuwne

Drzwi tarasowe i balkonowe

Okucie przesuwne z innowacyjną funkcją bezpiecznego wietrzenia

Okucie przesuwne duoPort PAS nadaje oknom przesuwnym nowy wymiar funkcjonalny
Wprowadzona przez firmę Winkhaus funkcja wietrzenia przy skrzydle równolegle odsuniętym od ramy umożliwia naturalną, równomierną wymianę powietrza także podczas nieobecności domowników. Obsługa jest intuicyjna i wyjątkowo komfortowa.

Drzwi duoPort PAS

duoPort PAS - z innowacyjną funkcją bezpiecznego wietrzenia

Okucie przesuwne z innowacyjną funkcją bezpiecznego wietrzenia

Nowe okucie pozwala na uzyskanie 3 funkcji: przesuwania, ryglowania oraz wietrzenia przy skrzydle równolegle odstawionym od ramy – przy pomocy zwykłej klamki okiennej. Dzięki wbudowanym amortyzatorom i urządzeniom magazynującym energię można swobodnie przesuwać skrzydła o ciężarze do 160 kg. Specjalna konstrukcja rozwórek i wózków oraz blokada obrotu klamki FSF z systemu activ-Pilot zapewniają intuicyjne i wygodne użytkowanie drzwi przesuwnych.

Bezpieczne wietrzenie

Kombinacja ośmiokątnego trzpienia ryglującego i stalowych zaczepów ramowych o specjalnej konstrukcji zapewnia podwyższone bezpieczeństwo już w wersji standardowej okucia duoPort PAS. W pozycji wietrzenia szczelinowego uzyskujemy taką samą klasę odporności okna na włamanie jak przy zamkniętym oknie (do klasy RC2 wg DIN EN 1627-1630).

Nowy sposób wietrzenia

Wysoka szczelność nowoczesnych budynków powoduje, że coraz bardziej istotna staje się potrzeba kontrolowanego dopływu świeżego powietrza. Winkhaus proponuje doskonałe rozwiązanie – funkcję równoległego odstawienia od ramy. Powstająca w ten sposób 6-milimetrowa szczelina na całym obwodzie okna zapewnia naturalną wymianę powietrza.

Jedna funkcja – wiele zalet

Podczas wietrzenia szczelinowego nie dochodzi do wychłodzenia pomieszczenia i straty energii są znacznie mniejsze niż w przypadku okna uchylonego. W pozycji wietrzenia szczelinowego uzyskujemy taką samą klasę odporności okna na włamanie jak przy zamkniętym oknie. Szczelina wietrząca zapewnia stały dopływ świeżego powietrza i zdrowy klimat w pomieszczeniach nawet podczas naszej nieobecności.

Pozycja zamknięta

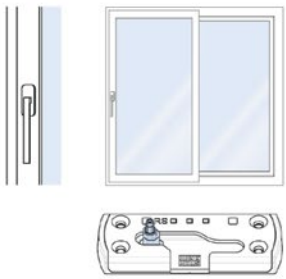

Pozycja otwarta

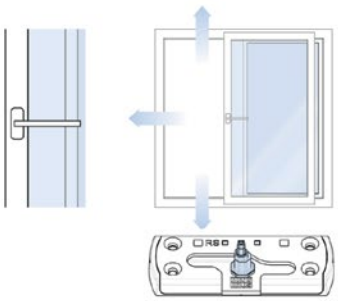

Bezpieczne, energooszczędne wietrzenie (szczelina do 6 mm na całym obwodzie skrzydła).

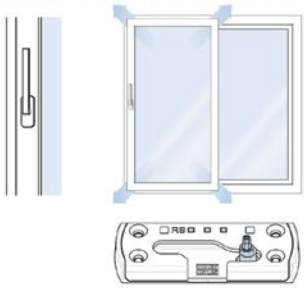

Stolarka przesuwna: design, doświetlenie i komfort

EVOLUTION DRIVE 82

Drzwi podnoszono-przesuwne HST dają możliwość przesuwania skrzydeł w jednej płaszczyźnie. Drzwi HST są wyposażone w niski próg aluminiowy, dzięki któremu wzrasta komfort użytkowania. Jest to konstrukcja o niemal nieograniczonych możliwościach, gdyż taki typ drzwi przesuwnych można wykonać w jednej konstrukcji nawet do 6 metrów!

Dzięki temu rozwiązaniu można wygodnie połączyć taras, balkon czy werandę z wnętrzem domu, a także można znacznie doświetlić wnętrze pomieszczenia, a także można poprawić termikę budynku, gdyż jak wiadomo im większy udział procentowy przeszkleń w oknie tym lepszy współczynnik przenikalności cieplnej całej konstrukcji. Dzięki zastosowaniu nowoczesnych i funkcjonalnych okuć, które można wyposażyć w grzybki antywłamaniowe oraz dzięki możliwości zastosowania wzmocnionych szyb drzwi HST mogą być wykonywane również w wersji antywłamaniowej.

EVOLUTION Drive 82

Wielkopowierzchniowe drzwi przesuwne to aktualny trend w nowoczesnej architekturze:

- Umożliwiają powiększenie oraz doświetlenie przestrzeni domu
- Wymagania odnośnie wielkości elementów stolarki budowlanej ciągle rosną
- W małych mieszkaniach, oszczędzając miejsce - łączą przestrzeń mieszkalną z powierzchnią zewnętrzną
- Właściwie dobrane wyposażenie pozwala zmniejszyć ryzyko włamania nawet o 80%
- Dzięki odpowiednio dopasowanym elementom zmniejszyć można obciążenie hałasem zewnętrznym nawet o 75% również w rejonach silnie zurbanizowanych.

Evolution Drive 82

evolutionDrive HST – obsługa jednym ruchem ręki

evolutionDrive

evolutionDrive HST obsługa jednym ruchem ręki

Wysoki komfort obsługi

- Komfortowa i prosta obsługa
- Swobodne przesuwanie skrzydeł
- Niski próg: nie wystaje ponad podłogę – to bezpieczne i łatwe w utrzymaniu rozwiązanie
- Koniec z trzaskaniem drzwi podczas wietrzenia

Skuteczna ochrona

- Wysokiej jakości uszczelnienie chroni optymalnie przed wiatrem, gradem i zacinającym deszczem
- Efektywna izolacja termiczna
- Zabezpieczenia można dobrać indywidualnie w zależności od wymaganego poziomu ochrony antywłamaniowej

Oszczędność przestrzeni

- Umożliwia realizację wielkopowierzchniowych konstrukcji z dużymi przeszkleniami
- Maksymalna stabilność przy szerokich przeszkleniach
- Nie zabierają dużo miejsca podczas otwierania
- Maksymalne doświetlenie pomieszczeń za sprawą dużych przeszkleń

evolutionDrive

zalety

- Łatwość przesuwania skrzydeł
- Zlicowany z podłogą próg
- Znakomita statyka elementów o maksymalnej wielkości

Współczynnik przenikania ciepła	Wartość do U_w = 0,64 W/(m²K) Wartość do U_f = 1,3 W/(m²K)
Izolacja akustyczna	do 43 dB
Odporność na włamanie	RC2
Głębokość konstr. skrzydła	82 mm
Głębokość konstr. ościeżnicy	194 mm
Wysokość skrzydła	100 mm
Wysokość ościeżnicy	55 mm
Maksymalne wymiary (ze skrzydłem standardowym)	Szerokość do 6 500 mm Wysokość do 2 700 mm
Schematy otwierania	Schemat A Schemat C Schemat D Schemat G1 Schemat K
Obszary zastosowania	Drzwi HST

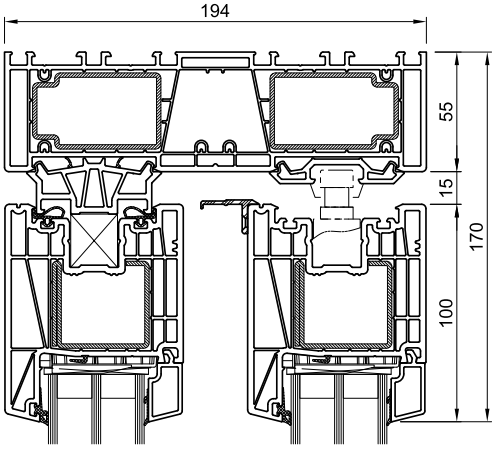

Rysunki nieskalowane.

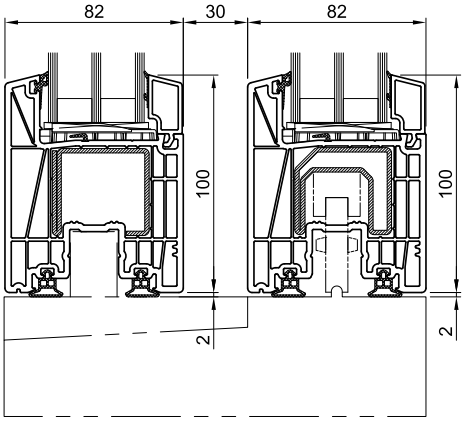

Współczynnik przenikania ciepła U:
Im mniejsza wartość U, tym mniejsze straty cieplne zimą i przenikanie ciepła latem. U_f (frame) to wartość izolacji dla kombinacji ramy i skrzydła, U_w (window) wartość dla całego okna z przeszkleniem.

Próg
ECO PASS

Próg ECO PASS niski

Dostępny dla osób niepełnosprawnych próg ECO PASS uwalnia od wysokich kosztów ogrzewania, ponieważ jego konstrukcję stanowi bardzo dobrze zaprojektowany, 10-komorowy profil, który charakteryzuje się doskonałymi właściwościami izolacyjnymi. Dzięki temu próg nie tylko chroni przed utratą ciepła, lecz także spełnia wszelkie kryteria energooszczędności, np. zapobiegając osadzaniu się pary wodnej. Wygodne przejście, design i wydajność energetyczna w idealnym połączeniu. Oto definicja komfortowej przestrzeni mieszkalnej.

STANDARD

WERSJA BEZ BARIER

Oszczędność energii dzięki wysokiej szczelności

Rowiązania pasywne

Aby uzyskać niskie wartości współczynnika przenikania ciepła i uniknąć niepotrzebnych strat energii musimy przede wszystkim zadbać o szczelność. Dlatego nasze systemy drzwiowe wyposażyliśmy w liczne rozwiązania specjalne. Jeżeli chodzi o drzwi w systemie HS, obok doskonałych progów, mamy do dyspozycji rozdzielone termicznie szyny uszczelniające, umieszczone po obu stronach skrzydła. Do minimalizowania strat energii przyczyniają się również nasze systemy ryglujące wyróżniające się bardzo dobrym dociskiem.

ECO PASS

Opcje zwiększające komfort i bezpieczeństwo drzwi HST

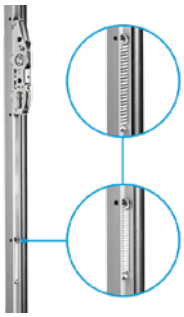

a. Zasuwnica komfort
Redukcja siły

Zasuwnica komfort przeznaczona jest do ciężkich skrzydeł HS i posiada zintegrowany mechanizm wspomagający obsługę klamki. Zmniejsza moment obrotowy klamki podczas unoszenia skrzydła do pozycji przesuwania, dzięki czemu do jego obsługi potrzebna jest mniejsza siła. Zapobiega również niekontrolowanemu odbiciu klamki podczas obniżania skrzydła przy zamykaniu.

b. Wkładka bębenkowa
Dodatkowa opcja zwiększająca bezpieczeństwo

W systemie HST powyżej 200 kg wszystkie zasuwnice można zamawiać w wersji z wkładką bębenkową zamykaną na klucz, aby spełnić najwyższe wymagania bezpieczeństwa. Dotyczy to zarówno zasuwnic standardowych oraz komfort, z bolcami ryglującymi lub hakami. Takie rozwiązanie utrudnia nie tylko wyważenie okna, lecz także próby włamania, w trakcie których włamywacz wybija mały otwór w szybie lub przecina uszczelkę okienną, aby otworzyć drzwi przesuwne za pomocą klamki.

c. Amortyzator zasuwnicy
Cicha obsługa skrzydeł HS

Odpowiednie połączenie trzpienia klamki z mechanizmem zasuwnicy HS, redukuje luz i odgłosy zamykania, zapewniając płynny ruch klamki i lekką obsługę nawet bardzo ciężkich elementów. Amortyzator zasuwnicy zintegrowany jest standardowo, we wszystkich balkonach HST.

d. Klamki
Jakość, którą widać

- stabilne i ciche ryglowanie i odryglowanie, niezawodne działanie przez długi czas
- ergonomiczny, nowoczesny kształt
- szeroki wybór kolorów: biały, kremowy, brązowy, jasnobrązowy, srebrny, tytanowy jasny, F9 lub czarny – istnieje możliwość późniejszego lakierowania
- szeroki wybór od standardowych po zamykane na klucz
- perfekcyjnie dopasowana do okucia i ciężaru skrzydła
- kształt i kolor współgra z programem klamek do okuć rozwierno-uchylnych
- występuje w kilku wariantach kolorystycznych, aby dostosować się do koloru stolarki, co daje efekt estetyki i nowoczesnego designu.

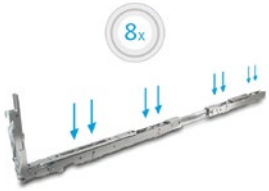

e. Innowacyjne wózki jezdne

Bez problemu przesuwają w obie strony nawet 400 kg

Dopracowany w najdrobniejszym szczególe produkt i najwyższa jakość materiałów umożliwiają płynne zasuwanie i odsuwanie drzwi. Efekt ten został osiągnięty dzięki zastosowaniu specjalnych wózków jezdnych, w których ciężar skrzydła rozłożony jest na osiem rolek.

- stabilne i ciche ryglowanie i odryglowanie, niezawodne działanie przez długi czas
- ergonomiczny, nowoczesny kształt
- szeroki wybór kolorów: biały, kremowy, brązowy, jasnobrązowy, srebrny, tytanowy jasny, F9 lub czarny – istnieje możliwość późniejszego lakierowania
- szeroki wybór od standardowych po zamykane na klucz
- perfekcyjnie dopasowana do okucia i ciężaru skrzydła
- kształt i kolor współgra z programem klamek do okuć rozwierno-uchylnych

f. Amortyzacja SOFT CLOSE

Lekka i stabilna obsługa dużych drzwi tarasowych

Dziecinnie prosta obsługa dużych i ciężkich systemów podnoszono-przesuwnych jest możliwa dzięki innowacyjnej funkcji SOFT CLOSE, którą można zamontować w skrzydle, tak aby była niewidoczna. Mechanizm delikatnie wyhamowuje skrzydło w końcowej fazie zamykania, a następnie łagodnie wprowadza je w ramę. Rozwiązanie to minimalizuje ryzyko zranienia przy nieodpowiedniej obsłudze oraz wyklucza szkody materialne.

- sprawia, że obsługa 400 kg staje się lekka jak piórko
- delikatnie wyhamowuje skrzydło i łagodnie wprowadza je w ramę
- minimalizuje ryzyko zranienia przy nieodpowiedniej obsłudze zwłaszcza przez dzieci
- skrzydło zamyka się płynnie i cicho, nie trzaskając i nie uszkadzając ościeżnicy
- ukryty mechanizm pozwala zachować nienaganny wygląd okna

g. Otwieranie i zamykanie na przycisk

Elektromechaniczne napędy SIEGENIA DRIVE

Otwieranie, zamykanie oraz ryglowanie drzwi przesuwnych możemy sprawić, że komfort obsługi stanie na naprawdę najwyższym poziomie. Zarówno programowanie odpowiedniej szerokości otwarcia czy ustawień czasowych stają się od tej chwili zadziwiająco proste. Dodatkowo wybierając produkty DRIVE w wariancie axxent otrzymujemy ukryte rozwiązania, stworzone z myślą o designie. Za pomocą aplikacji mobilnej SIEGENIA Comfort można obsługiwać drzwi przesuwne za pośrednictwem smartfonu lub tabletu.

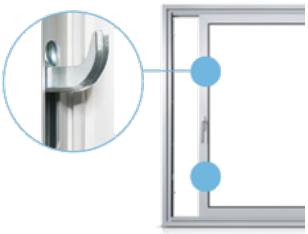

h. Ochrona antywłamaniowa drzwi przesuwnych w wielkim stylu

Ochrona antywłamaniowa do klasy RC2

Drzwi tarasowe stanowią dla włamywaczy szczególnie dużą powierzchnię dostępu, która często dzięki ogrodzeniom i płotom jest dodatkowo osłonięta. Dbając o bezpieczeństwo, warto wybrać nowoczesne okucia SIEGENIA, które stanowią skuteczną ochronę antywłamaniową. Dodatkową zaletą jest prosta obsługa systemu. Wytrzymałe elementy ryglujące, specjalne haki służące do zamykania i ryglujące bolce utrudniają wyważanie skrzydeł. Ponadto gwarantują one już w standardowym wyposażeniu podstawowe zabezpieczenie, które działa również przy mikrowentylacji. W przypadku ochrony antywłamaniowej klasy RC2 liczba elementów ryglujących odpowiada konkretnym wymogom, a do tego dochodzą zaczepy ze specjalnej stali.

i. Monitoring poprzez mobilną aplikację

Sprawdzanie statusu i zamykanie

W przypadku napędu możemy nie tylko sprawdzić status, ale też zamknąć okna lub drzwi bez konieczności obchodzenia całego domu. W przypadku zostawionych przez nieuwagę otwartych okien lub drzwi, nawet antywłamaniowe okucia są bezradne. Dzięki aplikacji SIEGENIA Comfort wystarczy rzut oka na ekran smartfonu, aby skontrolować stan otwarcia.

evolutionDrive Plus+ Nowe oblicze systemów przesuwnych

Systemy przesuwne - oszczędzające miejsce i powiększające przestrzeń mieszkalną

Styl architektoniczny:

Ze względu na wąską geometrię i niewielką wysokość profili – system **evolutionDrive Plus+** idealnie nadaje się do nowoczesnego budownictwa. **evolutionDrive Plus+** jest odpowiednim, przesuwnym rozwiązaniem oszczędzającym miejsce, zwłaszcza do małych pomieszczeń np. do kuchni jako okno przesuwne nad blatem roboczym.
W zestawieniu z klasycznymi drzwiami przesuwnymi wyróżnia się mniejszym ciężarem, zaś w porównaniu do konkurencyjnych okien przesuwnych – lepszą szczelnością i odpornością na uderzenie wiatru i deszczu.

Statyka:

System **evolutionDrive Plus+** można zastosować do konstrukcji przesuwnych o maksymalnych wymiarach 4 000 mm x 2 600 mm. Dzięki temu wpisuje się w aktualne trendy architektoniczne, stawiające na wielkogabarytowe drzwi przesuwne.

Doświetlenie:

evolutionDrive Plus+ to systemy przesuwne, z największą powierzchnią szklenia w całej ofercie KOWALCZYK

Właściwości:

Lepsze doświetlenie w połączeniu z najlepszymi parametrami izolacyjności termicznej ma pozytywny wpływ na bilans energetyczny. **evolutionDrive Plus+** komfortowa obsługa, panoramiczne widoki.

Wielkogabarytowe drzwi przesuwne na tarasy i balkony

- Rozwiązanie dla pomieszczeń, w których nie można zastosować tradycyjnych drzwi HST, ze względu na ich zbyt duży ciężar
- Na tarasy i balkony
- Element funkcyjny i dekoracyjny nowoczesnej architektury

Komfortowa obsługa i oszczędność miejsca

- Do okien i drzwi, których zaletą jest oszczędność miejsca
- Idealne do okien kuchennych i dużych okien francuskich, w których skrzydła przesuwane są w bok
- Łatwiejsze wietrzenie pomieszczeń np. w przypadku zastosowania w kuchni lub łazience
- Brak ryzyka obrażeń w wyniku zderzenia z otwartym skrzydłem okiennym, np. w pokoju dziecięcym

Zalety nowoczesności

- Oszczędność przestrzeni
- Wykorzystują minimalną powierzchnię – są rozwiązaniem przeznaczonym do niewielkich pomieszczeń
- Dzięki funkcji przesuwnej powiększają powierzchnię mieszkalną
- Brak konieczności wychylania skrzydła drzwi w celu ich otwarcia
- Wysokiej jakości system uszczelnień, idealnie nadający się do zabudowy narażonej na silne wiatry np. w wieżowcach
- Alternatywa dla tradycyjnych systemów przesuwnych wszędzie tam, gdzie liczy się wysoka szczelność i efektywność

zalety

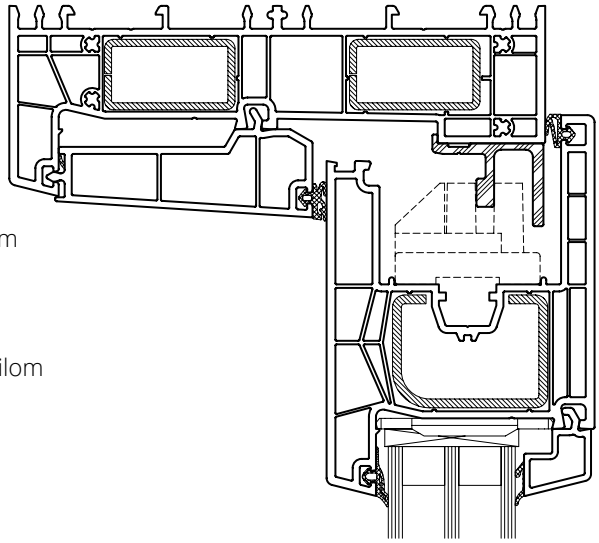

Szczelność:

- Najlepsze parametry izolacyjne, doskonały bilans energetyczny
- Optymalna ochrona przed wiatrem i zacinającym deszczem
- Niezawodna izolacja akustyczna

Estetyczny wygląd:

- Maksymalne doświetlenie pomieszczenia dzięki niskim profilom
- Klasyczne wzornictwo
- Okucia schowane w profilu

Maksymalny komfort:

- Barak konserwacji okuć
- Nowa koncepcja systemów przesuwnych: łatwe otwieranie przy niewielkim nakładzie siły
- Cichy mechanizm przesuwny skrzydła
- Maksymalne bezpieczeństwo dzięki klasie odporności na włamanie RC2*

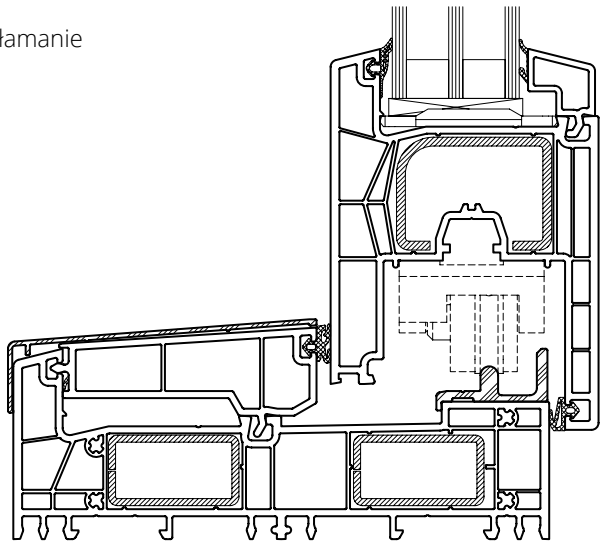

Współczynnik przenikania	U_w do 0,71 W/(m²K)
Izolacja akustyczna	44 dB
Odporność na włamanie	do RC2*
Głębokość zabudowy	152 mm
Wysokość skrzydła	95 mm
Wysokość ramy	54 mm
Maksymalne wymiary konstrukcji (ze skrzydłem standardowym)	Szerokość maks. 4 000 mm Wysokość maks. 2 600 mm Maksymalnie 9 m²
Rodzaje schematów otwierania	Schemat A Schemat C

Współczynnik przenikania ciepła U:
Im mniejsza wartość U, tym mniejsze straty cieplne zimą i przenikanie ciepła latem. U_f (frame) to współczynnik opisujący połączenie ramy i skrzydła, U_w (window) – całości okna razem z przeszkleniem.

Prawo do zmian, pomyłek oraz błędów w druku i składzie zastrzeżone.

*(na etapie badań)

Klamki okienne i balkonowe

Secustik®

KLAMKA OKIENNA Z DODATKOWYM SŁYSZALNYM AKCENTEM BEZPIECZEŃSTWA.

Nasze klamki okienne Secustik® są wyposażone w mechanizm blokujący, który stanowi zintegrowane zabezpieczenie bazowe, utrudniające przesunięcie okucia okiennego od zewnątrz. Przy czym element sprzęgający pomiędzy klamką a trzpieniem pełni funkcję swojego rodzaju „mechanicznej diody". Umożliwia on wprawdzie zwykłą obsługę klamki okiennej od wewnątrz, ale blokuje ją przy próbie manipulowania nią za pomocą okucia od zewnątrz.
Przekręcenie klamki Secustik® o 180° z pozycji zamkniętej do uchylnej powoduje słyszalne zatrzaśnięcie się samozabezpieczającego się mechanizmu blokowania z precyzyjnym klikiem w różnych położeniach. Ten typowy dźwięk Secustik® to dodatkowy słyszalny akcent bezpieczeństwa.

KLAMKA HP TOUL 0737

HP NEW YORK 0810

HP LUKS 099

Nawiewniki

Nawiewniki okienne umożliwiają dopływ powietrza do pomieszczeń mieszkalnych. Nawet przy szczelnie zamkniętym oknie dostarczone jest świeże powietrze niezbędne do zapewnienia skutecznej wentylacji. Standardowy zestaw składa się z części wewnętrznej (nawiewnika), który reguluje ilość dostarczonego powietrza oraz z części zewnętrznej (okapu), który chroni przed deszczem i owadami. Dodatkowo można zastosować specjalne łączniki i okapy akustyczne, które chronią przed hałasem zewnętrznym. Nawiewniki montowane są w górnej części okna, gdyż taki sposób podyktowany jest przepisami Normy Polskiej oraz względami praktycznymi. Zewnętrzne powietrze przepływa ponad strefą przebywania ludzi, co zapobiega przeciągom i uczuciu dyskomfortu użytkownika.
Nawiewniki montowane są w pokojach, a także w kuchni. Powietrze natomiast przepływa przez całe mieszkanie do pomieszczeń z kanałami wentylacyjnymi (kuchnia, łazienka, WC), gdzie jest usuwane na zewnątrz wraz z powstałymi zanieczyszczeniami.

ZE WZGLĘDU NA SPOSÓB DZIAŁANIA WYRÓŻNIAMY:

Nawiewniki higrosterowane – sterowane automatycznie. W tym przypadku ilość dostarczanego powietrza zależy od wilgotności względnej panującej w pomieszczeniu. Im wyższa wilgotność, tym większy napływ powietrza. W zależności od pory dnia i od sposobu użytkowania pomieszczeń, zmienia się ilość dopływającego powietrza (np. w nocy jest większy nawiew do sypialni, w ciągu dnia - do pokoju dziennego). Czujnikiem sterującym jest wiązka taśm wykonana z poliamidu. Istnieje możliwość zamknięcia przysłony ograniczając przepływ powietrza do minimum.

nawiewnik higrosterowany EMM

nawiewnik higrosterowany EHA

nawiewnik sterowany ręcznie EFR

nawiewnik sterowany ręcznie EFR

Nawiewniki sterowane ręcznie – użytkownik sam reguluje ilość dostarczanego powietrza przez otwarcie/zamknięcie przesłony.

Warto pamiętać, że brak skutecznej wentylacji pomieszczeń to:

- Wykroplenie pary wodnej na powierzchni szyb
- Wilgoć w pomieszczeniach, a w efekcie powstanie pleśni i grzyba
- Złe samopoczucie osób przebywających w pomieszczeniu
- Zmniejszona wymiana powietrza może powodować bóle głowy, choroby górnych dróg oddechowych, uczulenia itp.
- Pojawienie się nieprzyjemnego zapachu, najczęściej po dłuższej nieobecności użytkowników
- Kondensacja toksycznych zanieczyszczeń emitowanych przez meble i materiały wykończeniowe

Komfort w każdym calu

Dodatkowe opcje okuć
Okucia Winkhaus można dowolnie konfigurować.

Nawiewniki
Nawet przy szczelnie zamkniętym oknie dostarczone świeże powietrze zapewni niezbędną wentylację.

Ciepła ramka
Ciepła ramka SWISSPACER jest nie tylko potrzebna, ale i estetyczna. Kolorowe ramki międzyszybowe to przede wszystkim użyteczność i podwyższona izolacja termiczna.

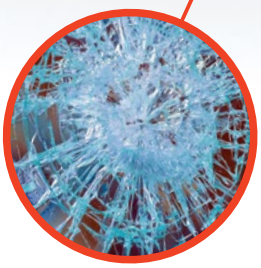

Bezpieczna szyba
W sytuacji pęknięcia, szkło laminowane gwarantuje utrzymanie szklanej tafli i jej spójność.

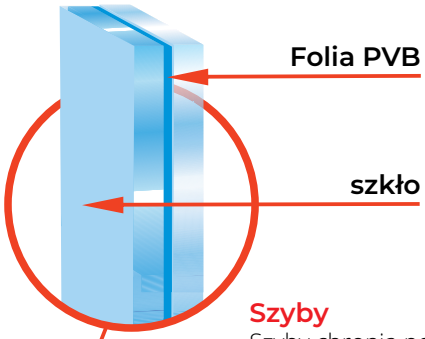

Szyby

Szyby chronią pomieszczenia przed utratą ciepła, hałasem oraz niebezpieczeństwem włamań i kradzieży.

Osłony

Osłony na okna mogą okazać się nieocenione w walce ze zbytnim nagrzaniem lub wyziębieniem wnętrza budynku.

Okucia

Okna wyposażone są w najwyższej klasy okucia firmy Winkhaus, które umożliwiają bezawaryjne otwieranie i zamykanie okien oraz podwyższają komfort ich użytkowania.

Drzwi zewnętrzne

Drzwi zewnętrzne powinny być ozdobą domu, ale przede wszystkim zapewnić domownikom najlepszą ochronę.

Szyby

Szyby chronią pomieszczenia przed utratą ciepła, promieniami słonecznymi, hałasem oraz niebezpieczeństwem włamań i kradzieży.

Szyby akustyczne

W związku z dbałością o komfort i przyjemność z korzystania z naszych okien, w swojej ofercie mamy również szyby dźwiękochłonne, które mają nas uchronić przed nadmiernym hałasem wytwarzanym przez ruch miejski czy też lotniczy i inne hałasy. Dlatego też ważny jest prawidłowy dobór oszklenia. Miarą właściwości akustycznej szyb zespolonych jest wskaźnik izolacyjności akustycznej Rw, Ra1, Ra2.

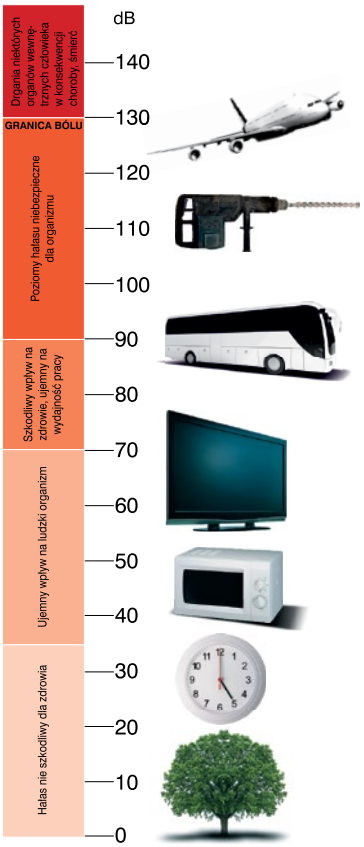

Natężenie hałasu	Natężenie ruchu	Odległość dom - ulica	Klasa izolacji akustycznej	Zalecana izolacyjność okna
50 dB	ulica boczna/osiedlowa ok. 1.200 pojazdów dziennie	> 35 m	1	28-29 dB
51-55 dB	ulica boczna/osiedlowa ok. 1.200 pojazdów dziennie	25-35 m	2	30-34 dB
56-60 dB	ulica główna ok. 4.800 pojazdów dziennie	25-35 m	3	35-39 dB
61-65 dB	Droga szybkiego ruchu ok. 72.000 pojazdów dziennie	100-300 m	4	40-44 dB
66-70 dB	Droga szybkiego ruchu ok. 72.000 pojazdów dziennie	30-300 m	5	45-49 dB
> 70 dB	Autostrada ok. 120.000 pojazdów dziennie	do 1000 m	6	powyżej 50 dB

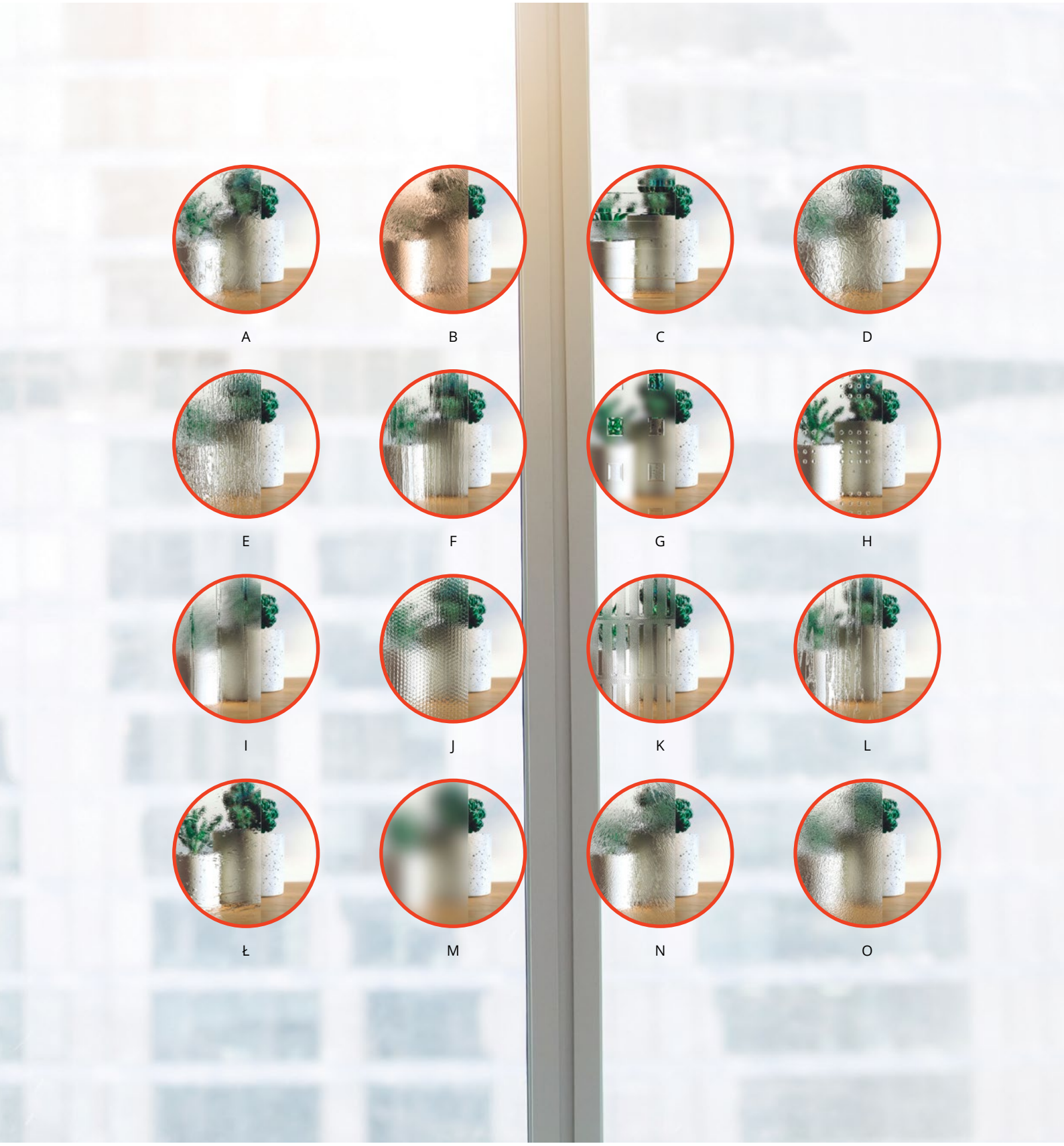
A
B
C
D
E
F
G
H
I
J
K
L
Ł
M
N
O

Szyby bezpieczne

Szyby bezpieczne składają się ze szkła laminowanego, które w sytuacji pęknięcia zapewnia utrzymanie szklanej tafli i jej spójność w celu uniknięcia ryzyka skaleczenia. Innym atutem tych szyb jest zabezpieczenie budynków przed osobami niepowołanymi.

Klasa odporności	Stopień ochrony	Zastosowanie
01	Chronią przed zranieniem przy rozbiciu szyby, utrudniają rozbicie przy gwałtownym zamknięciu okna lub drzwi.	Mieszkania, szkoły, zakłady produkcyjne, drzwi wewnętrzne, okna na piętrach i na parterze.
02		
P1	Chronią przed zranieniem, jak szyby klasy 01 i 02, mogą stanowić czasową ochronę przy próbie włamania podjętą bez przygotowania.	Kioski, domy wolnostojące, okna parterów bloków mieszkalnych, witryny hoteli i biur, obiekty handlowe o małej wartości chronionej, hale sportowe.
P2		
P3	Szyby utrudniające włamanie, mogą zastępować kraty o oczku 150 mm, wykonane z drutu stalowego o średnicy 10 mm.	Witryny salonów, hoteli i biur, obiekty handlowe o znacznej wartości chronionej, wille, apteki.
P4		
P5	Szyby o zwiększonej odporności na włamanie, mogą zastępować okratowanie wykonane z prętów stalowych o średnicy 12 mm.	Muzea, sklepy z antykami, galerie sztuki, zakłady psychiatryczne, banki, kantory, sklepy, ekskluzywne wille.
P6		
P7	Szyby o wysokiej odporności na włamanie, mogą zastępować okratowanie wykonane z prętów stalowych o średnicy 16 mm.	Zakłady i sklepy jubilerskie, banki, obiekty specjalne, wystawy obiektów handlowych.
P8		

Funkcje ochronne szkieł laminowanych

- Ochrona przed skaleczeniem w przypadku zderzenia
- Ochrona przed hałasem
- Ochrona przed spadającymi przedmiotami
- Ochrona przed wypadnięciem
- Ochrona przed aktami wandalizmu i włamaniami

Szprosy

Szprosy jako element zdobiący okna są znane i doceniane od wieków. Nadają elewacji elegancji i stylu, a okno nabiera indywidualnego charakteru. Oferujemy okna zdobione różnymi rodzajami szprosów, o różnych szerokościach, barwach, podziałach, wykonane różnymi technologiami.
Międzyszybowe - powstają przez wstawienie szprosów pomiędzy dwie tafle szybowe. **Konstrukcyjne** - powstają przez wstawienie w skrzydło słupków i poprzeczek. **Naklejane** - powstają przez naklejenie na szybę i wstawienie w przestrzeń międzyszybową ramek dystansowych imitujących podział szkła (wygląd okna jest podobny jak przy szprosach konstrukcyjnych, ale tafla szkła nie jest fizycznie podzielona na mniejsze szybki).

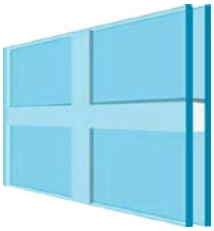

szpros międzyszybowy

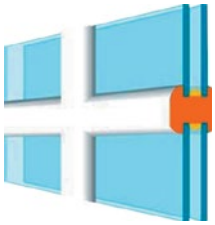

szpros konstrukcyjny

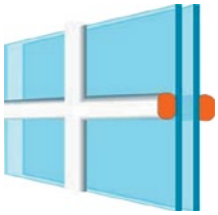

szpros naklejany

Kolorystyka szprosów międzyszybowych

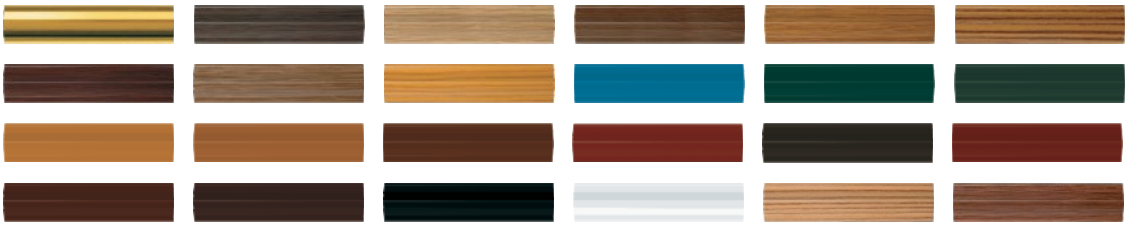

Ciepła ramka SWISSPACER

Ramka SWISSPACER to ramka dystansowa, która wykonana jest ze złożonego materiału izolacyjnego lub stali szlachetnej. Jej głównym zadaniem jest wyrównywanie ciśnienia wewnątrz szyby zespolonej z ciśnieniem zewnętrznym.

Zalety ramki dystansowej SWISSPACER:

- oszczędność kosztów ogrzewania
- mniejsze ryzyko występowania kondensacji pary wodnej na powierzchni szyby
- zharmonizowana kolorystyka ramki dystansowej względem ramy okiennej
- odporność na promieniowanie UV
- większa estetyka
- łatwość w utrzymaniu czystości
- zredukowane gromadzenie się wody kondensacyjnej lub pleśni
- zminimalizowane ryzyko pęknięcia podczas transportu na różnych wysokościach

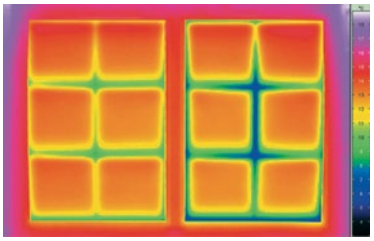

Zdjęcie w podczerwieni okien ze szprosami. Z lewej strony: ramka dystansowa SGG WISSPACER i szprosy wiedeńskie. Z prawej strony: ramka dystansowa oraz szprosy aluminiowe.

Problemy z utrzymaniem higieny na krawędzi szkła z powodu gromadzenia się wody kondensacyjnej lub pleśni dzięki używaniu SGG SWISSPACER są znacznie zredukowane.

Okucia niewidoczne - SELECT

activPilot SELECT

ActivPilot Select to okucia całkowicie niewidoczne, które stanowią najnowsze trendy we współczesnym budownictwie. Okucia te są wyjątkowo wytrzymałe i estetyczne. Dzięki tym okuciom istnieje możliwość swobodnego doboru kolorów i faktur okien ale także wnętrz zgodnie z upodobaniami. Okucia o standardowej konstrukcji ograniczają tę swobodę ze względu na widoczne osłony zawiasów, które są dostępne w nielicznej kolorystyce.

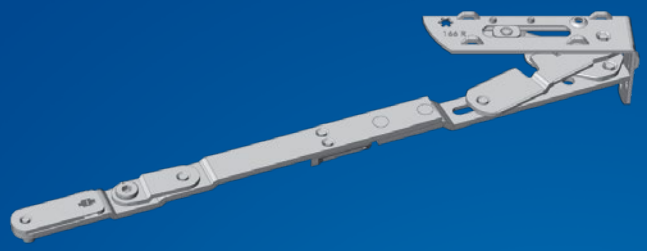

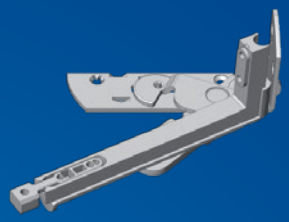

Zalety okuć ACTIVPILOT SELECT

- Swobodny dobór kolorystyki stolarki okiennej
- Okno z niewidocznymi zawiasami posiada lepsze parametry izolacyjności cieplnej
- Zawiasy są schowane w suchej komorze pomiędzy skrzydłem a ramą okna - dzięki temu można uniknąć powstawania mostków termicznych
- Zostaje zachowana ciągłość uszczelki na całym obwodzie skrzydła
- Dzięki 2 dodatkowym elementom, okucia te mają zwiększoną nośność ze standardowej 100 kg na 150 kg
- Zaczepy dostosowane do geometrii profilu ramy

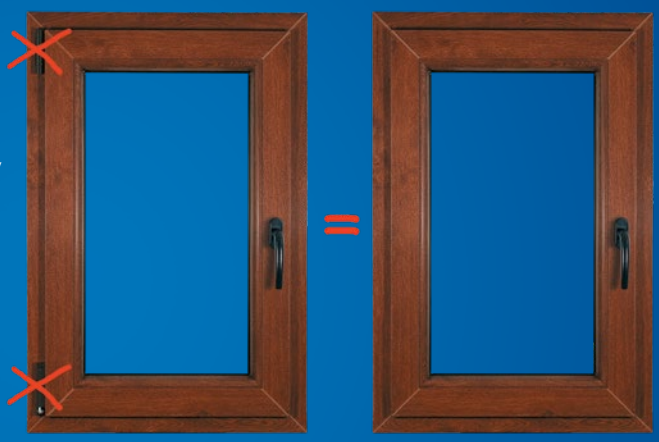

DLA DZIECI
Tilt-First

Okucia bezpieczne dla dzieci Tilt-First

Technologia „Tilt-First" blokuje skrzydło okna w pozycji uchyłu po przekręceniu klamki o 90 stopni, dopiero po przekręceniu klamki do pionu uruchamia się opcja rozwarcia skrzydła. Jako dodatkowe zabezpieczenie można zastosować klamkę z wkładką patentową na kluczyk, dzięki temu rozwiązaniu można otworzyć okno dopiero po przekręceniu kluczyka. Klamka z kluczykiem nie pozwala na przejście skrzydła z pozycji uchylenia do otwarcia. Ponowne przejście do pozycji uchylenia automatycznie uaktywnia blokadę.

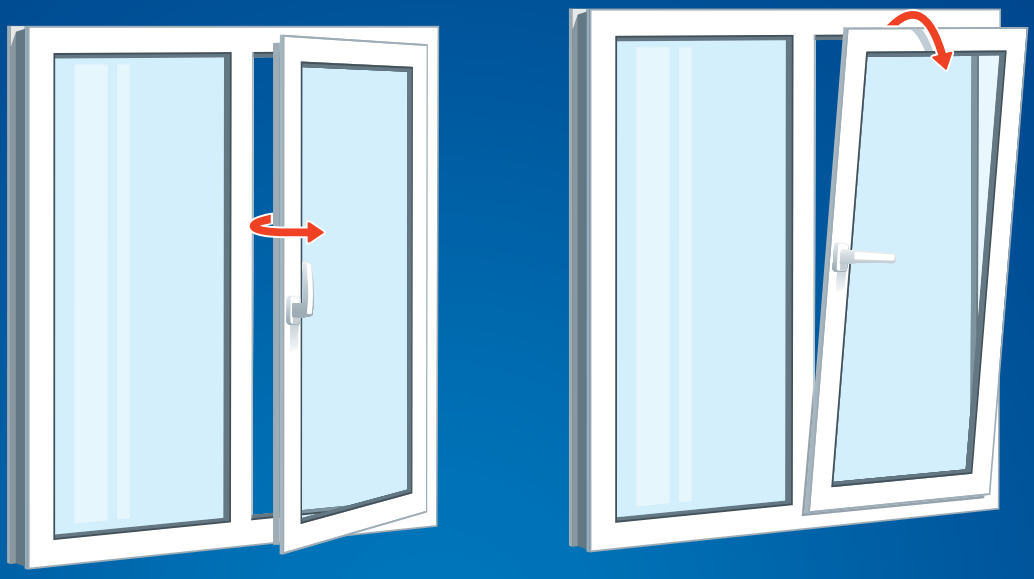

Tilt-First

OKNO NA 6

Wietrzenie na 6

Innowacyjna funkcja wietrzenia przez 6-milimetrową szczelinę na całym obwodzie skrzydła wprowadza nowy standard użytkowania stolarki - okno na 6-tkę! Funkcja wietrzenia na 6-tkę zapewnia stały dopływ świeżego powietrza, chroniąc pomieszczenia przed wilgocią i zagrzybieniem. W tej pozycji okno jest bezpiecznie zaryglowane, a straty energii ograniczone do niezbędnego minimum. Podczas wietrzenia na 6-tkę nie powstają przeciągi, do wnętrza nie przedostają się owady, deszcz ani śnieg.

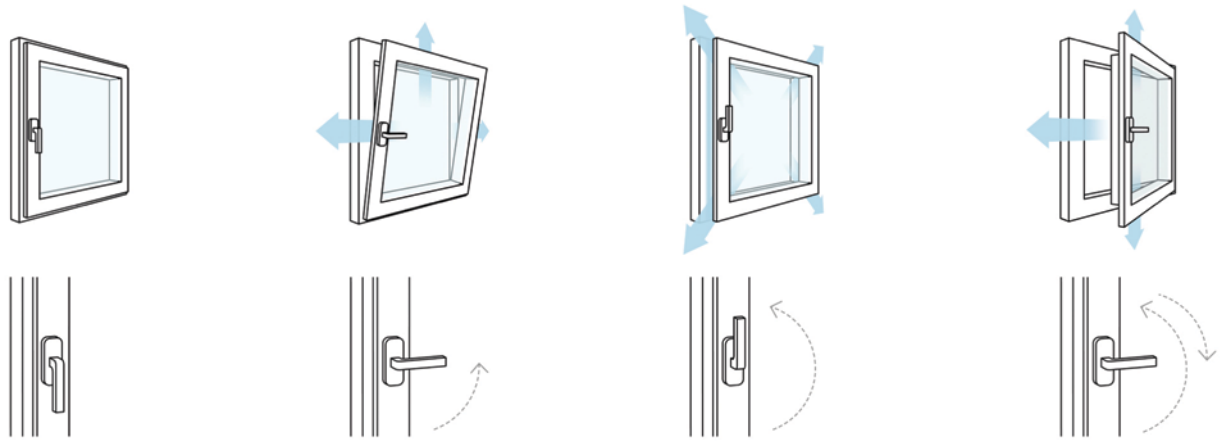

Zamknięte | Uchylone | Wietrzenie szczelinowe | Otwarte

Pozycja zamknięta

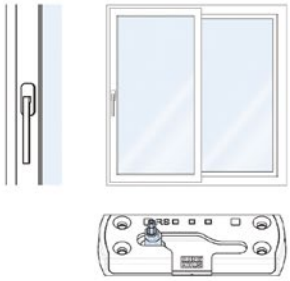

Pozycja otwarta

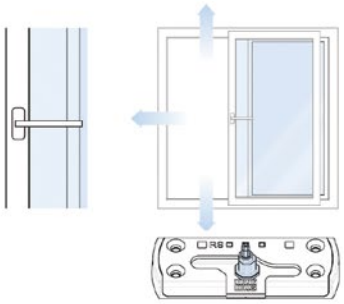

Bezpieczne energooszczędne wietrzenie
(szczelina do 6 mm na całym obwodzie skrzydła)

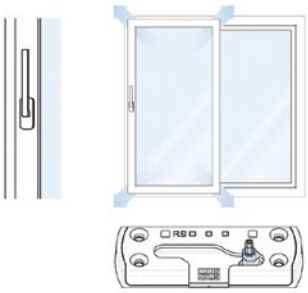

Funkcjonalne okucia

Komfortowe, bezpieczne i eleganckie okna

O tym, jakie funkcje będzie miało okno, decyduje okucie, ukryte pomiędzy skrzydłem a ramą okna. Każde nowoczesne okucie pozwala na otwieranie, uchylanie i zamykanie skrzydła. To dziś standard. activPilot to nowy na rynku, innowacyjny system okuć. Zastosowano w nim szereg udogodnień, zwiększających wygodę i bezpieczeństwo użytkowania. Okucie activPilot wyróżnia także atrakcyjny design.

Bezpieczeństwo
System ryglowania okucia activPilot oparty jest na trzpieniach w kształcie ośmiokątnych grzybków. Grzybki współpracują z zaczepami standardowymi bądź antywłamaniowymi ze stali. Od nich zależy poziom zabezpieczenia antywłamaniowego: im więcej zaczepów stalowych, tym większa odporność okna na włamanie. Taki system daje dużą swobodę wyboru: standardowy poziom zabezpieczenia okna można w razie potrzeby podwyższyć do 1 lub 2 klasy odporności na włamanie. Wystarczy wymienić odpowiednią ilość zaczepów i dodać certyfikowaną klamkę z kluczykiem. Jest to możliwe nawet po wielu latach użytkowania okna.

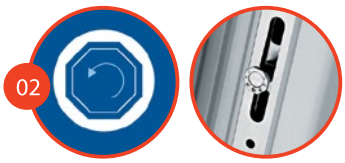

Łatwa regulacja
Zmiany temperatury powodują rozszerzanie się i kurczenie tworzywa, z którego wykonane jest okno. Dlatego wymaga ono okresowych regulacji docisku skrzydła do ramy. Ośmiokątny grzybek ryglujący umożliwia łatwą, ręczną regulację docisku. Przekręcając grzybek, można zmniejszyć docisk skrzydła do ramy latem, a zwiększyć zimą. activPilot to jedyny na świecie system okuć wyposażony w taki sposób ryglowania.

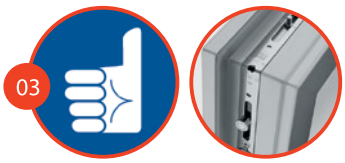

Wysoka jakość
Wysoką jakość okucia activPilot dokumentują badania na ilość cykli otwarć i zamknięć przeprowadzone zgodnie z obowiązującymi normami europejskimi. Uzyskane certyfikaty dają pewność wysokiej trwałości i jakości okucia.

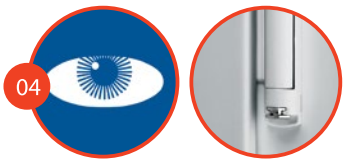

Estetyka
Nowoczesny design okucia activPilot nadaje oknom atrakcyjny wygląd. Zaczepy ramowe oraz zawiasy nawiązują do najnowszych trendów wzornictwa przemysłowego. Zaokrąglone krawędzie elegancko wyglądają i łatwo się je myje.

Możliwość dodania funkcji
Okucie activPilot można łatwo rozszerzać o dodatkowe funkcje.

Funkcje dodatkowe

Innowacja ukryta we wnętrzu okna

Oto niektóre z elementów, które montażysta szybko i bez kłopotu zainstaluje w już użytkowanym oknie.

Element wielofunkcyjny

To połączenie blokady obrotu klamki, wślizgu i zatrzasku balkonowego Nie wymaga specjalnego elementu ramowego.

Hamulec cierny

Ograniczając otwarcie okna do kąta 90°, zabezpiecza je przed uderzeniem o wnękę okienną przy silnym wietrze. Wbudowany hamulec cierny utrzymuje otwarte okno w żądanej pozycji.

Dźwignia z przyciskiem

Ułatwia otwieranie skrzydła biernego w oknach ze słupkiem ruchomym. Ma też niewątpliwe walory estetyczne.

Zamek FSV

Szczególnie w domach, gdzie są małe dzieci, przyda się zamek okienny FSV, który za pomocą specjalnego kluczyka blokuje otwarcie skrzydła, pozostawiając jednak możliwość uchylenia go. To element dodatkowy, niezależny od okucia zamontowanego w oknie.

Mechanizm MSL OS

Pozwala na uzyskanie kilku pozycji uchylonego skrzydła zamiast jednej.

Podnośnik skrzydła

Element ten jest rekomendowany do okien szerokich lub bardzo ciężkich, ponieważ to z ich zamknięciem mamy najczęściej problemy.

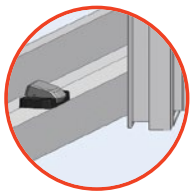

Zatrzask BK

Zapobiega uderzaniu otwartych drzwi o ościeżnicę podczas pobytu na balkonie. Wychodząc na balkon zamyka się drzwi pociągając za specjalny uchwyt - zatrzask utrzymuje skrzydło ościeżnicy. Drzwi otwierają się ponownie przy lekkim nacisku z zewnątrz.

System flyfix

Bezpieczne mocowanie poręczy i barierek bezpośrednio do ramy okiennej.

activPilot Control -czujniki zamknięcia

To pierwsze takie rozwiązanie w dziedzinie monitorowania okien, opatentowane przez firmę WINKHAUS. Polega na zastąpieniu zaczepu kontaktowego czujnikiem zamknięcia sterowanym falami radiowymi. Transponder (nadajnik), montowany na skrzydle, współpracuje z czujnikiem (odbiornikiem), znajdującym się na ramie okna. Transmisja danych pomiędzy skrzydłem a ramą odbywa się bezdotykowo, specjalnym, który gwarantuje bardzo wysoki poziom bezpieczeństwa.

Ochrona przeciwwłamaniowa w Twoich oknach i drzwiach

Skuteczny nadzór

Inteligentny czujnik wykrywa potencjalnego włamywacza. Wybierając czujnik otwarcia KOWALCZYK, zyskujemy pewność, że system alarmowy będzie realizował ochronę na oczekiwanym poziomie.

Typy instalacji

Ze względu na rodzaj połączenia między urządzeniami systemu, wyróżniamy trzy typy instalacji alarmowych: przewodowy, bezprzewodowy oraz łączący cechy dwóch poprzednich – hybrydowy. Wybór właściwego typu instalacji i odpowiednich urządzeń zależy od wielu czynników. Pod uwagę należy wziąć m.in. możliwość ułożenia przewodów i koszty z tym związane, architekturę i technologię wykonania obiektu (np. grubość ścian), moment montażu czy czas dostępny na realizację inwestycji.

przewodowy | bezprzewodowy | hybrydowy

Obszary ochrony

Zabezpieczenie posesji będzie tym skuteczniejsze im szybsze będzie zidentyfikowanie zagrożenia, jakim jest wtargnięcie intruza. Dzieląc chronioną przestrzeń na obszary i dobierając odpowiednie urządzenia, zapewniamy bezpieczeństwo już od samej granicy naszej posesji. Każdy kolejny obszar stanowi dodatkową linię ochrony, która ma za zadanie zminimalizować prawdopodobieństwo wejścia włamywacza do budynku i kradzieży.

obwód zewnętrzny | teren zewnętrzny | obwód budynku | wnętrze

Strefy

Dostosuj pracę systemu alarmowego do swoich potrzeb. Dzięki możliwości wydzielenia tzw. stref możesz włączyć czuwanie tylko tam, gdzie tego akurat potrzebujesz. Strefy mogą czuwać niezależnie od siebie, dzięki czemu nadzorowane mogą być np. tylko wskazane pomieszczenia lub granica budynku, gdy osoby przebywają wewnątrz.

Ochrona przeciwwłamaniowa w Twoich oknach i drzwiach

Satel
MADE TO PROTECT

Wszechstronna detekcja

Do sprawnego wykrywania różnych zdarzeń, niezbędne są odpowiednie czujki otwarcia okien i drzwi lub okien, wstrząsy, dźwięk tłuczonego szkła.

Sprawna sygnalizacja

Jednym z zadań systemu alarmowego jest sygnalizowanie wystąpienia niebezpiecznej sytuacji. Służą do tego urządzenia montowane wewnątrz pomieszczeń lub na zewnątrz budynków.

Czujki magnetyczne

To urządzenia służące do wykrycia otwarcia okna lub drzwi, przez co pełnią w systemie bardzo istotną rolę. Dostępne wielkości, sposoby montażu oraz kolory obudów pozwalają na dobranie odpowiedniego modelu czujki do posiadanej stolarki.

Czujki stłuczenia szyby

Rozpoznają charakterystyczny dźwięk rozbijania szkła zwykłego, laminowanego i hartowanego. Dzięki wykorzystywaniu technologii mikroprocesorowej analizy dźwięku, minimalizują ryzyko wystąpienia fałszywego alarmu, wywołanego hałasami innego typu.

Czujki wstrząsowe

Służą do wykrywania wstrząsów towarzyszących już samym próbom sforsowania drzwi lub okien. Urządzenia SATEL korzystają z cyfrowej obróbki sygnału, co zapewnia dużą powtarzalność parametrów i odporność na fałszywe alarmy wywoływane podczas normalnej eksploatacji obiektu.

Czujki wielodetektorowe

To urządzenia wyposażone w więcej niż jeden czujnik. Dzięki temu pojedyncze urządzenie może reagować równolegle na kilka typów zdarzeń (np. ruch i zbicie szyby czy zmiany temperatury i natężenia oświetlenia).

Nowoczesne systemy montażu

Montaż drzwi balkonowych i tarasowych

Poszerzenie systemowe

Bardzo często montaż drzwi balkonowych i tarasowych odbywa się przed wykonaniem izolacji cieplnej i ostatecznej warstwy posadzki. W takiej sytuacji dolny poziom zamontowanych drzwi znajduje się kilkanaście do kilkudziesięciu centymetrów nad wylewką betonową. W praktyce, najczęściej stosuje się w tym przypadku punktowe podpory z cegieł lub desek. Pozostawienie na dłuższy czas tak zamontowanych drzwi powoduje deformację dolnego poziomu ościeżnicy lub aluminiowego progu drzwiowego, a w konsekwencji utrudnione lub całkowicie niemożliwe otwieranie i zamykanie skrzydeł oraz rozszczelnienie. Zastosowanie w takim przypadku profili poszerzających umożliwia osadzenie konstrukcji na twardym, stabilnym podłożu i dodatkowo stanowi izolacyjną barierę cieplną, rozdzielając zewnętrzną i wewnętrzną warstwę posadzki betonowej.

Podpora montażowa

Podpora montażowa o regulowanej wysokości. Zastosowanie do montażu drzwi i okien wszelkiego rodzaju jeszcze przed wylaniem posadzki. Bardzo często do podparcia używane są cegły lub inne niestabilne podparcia, które bardzo łatwo przez nieuwagę można wytrącić spod zamontowanej konstrukcji, powodując odkształcenie. Podpora przykręcana jest do ramy od spodu i podłoża, jest stabilna i w każdej chwili można dokonać regulacji nakrętką.

Nowoczesne systemy montażu

System Klima Konform

KK jest kompleksowym systemem umożliwiającym osadzenie stolarki okiennej i drzwiowej w warstwie izolacji budynku. Montaż okien energooszczędnych metodą Klima Konform pozwala w pełni wykorzystać termoizolacyjne właściwości stolarki. Wykorzystanie systemu KK przy osadzeniu okien i drzwi w warstwie izolacji budynku istotnie ogranicza występowanie mostków termicznych, poprawia akustykę połączenia i zapewnia prawidłową izolację przeciwwilgociową, co łącznie poprawia wydajność energetyczną budynku.

Konsole SFS

System JB-D umożliwia prawidłowe wykonanie montażu okien według wytycznych RAL oraz przejęcie wszystkich występujących obciążeń dynamicznych. System JB-D pozwala na regulowanie w trzech płaszczyznach, co ułatwia kompensację różnic wymiarów budowlanych. Płaszczyznę montażu można wybrać dowolnie dostosowując ją odpowiednio do przewidywanego przebiegu izoterm.

Ciepły parapet

Parapet 3D to idealne rozwiązanie łączące w sobie docieplenie przestrzeni podokiennej i łatwość montażu. Stosowane są w nowoczesnym, energooszczędnym budownictwie. Użycie ich podczas montażu stolarki okiennej umożliwia znaczne poprawienie bilansu energetycznego budynku. Profile doskonale izolują i uszczelniają przestrzeń pod oknami. Profil stanowi podparcie zarówno pod parapet wewnętrzny jak i zewnętrzny. Cechuje się niską przewodnością cieplną, wysoką wytrzymałością na ściskanie oraz wysoką odpornością na wnikanie wilgoci.

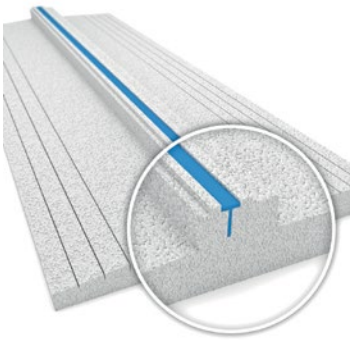

Montaż 3D

Montaż 3D jest to system montażu i uszczelnienia okna, w którego skład wchodzą: piana poliuretanowa, taśmy paroizolacyjne oraz taśmy paroszczelne.
Nie ulega wątpliwości, że w budynkach energooszczędnych lub pasywnych, wyposażonych w system wentylacji mechanicznej nawiewno-wywiewnej, uszczelnienie konstrukcji okiennych powinno odbywać się z zachowaniem zasady: „Szczelniej od wewnątrz niż na zewnątrz". Oznacza to, że takie konstrukcje okienne jak bluEvolution powinny być montowane z zastosowaniem technologii montażu warstwowego. System montażu warstwowego 3D składa się z trzech warstw, z których każda jest odpowiedzialna za inną funkcję w połączeniu budowlanym.
Warstwa zewnętrzna powinna zachować szczelność na intensywne opady deszczu, wiatr czy promieniowanie UV, posiadać dużą elastyczność, aby przenieść ruchy połączenia w okresie lato-zima, a także posiadać odporność na działanie skrajnych temperatur. Warstwa ta powinna być paroprzepuszczalna, aby umożliwić odparowanie wody nagromadzonej w szczelinie na skutek dyfuzji lub nieszczelności w powłoce zewnętrznej uszczelnienia.
Warstwa środkowa powinna być wykonana z materiałów o bardzo niskim współczynniku przewodności cieplnej. Powinna równocześnie posiadać niski współczynnik oporu dyfuzyjnego, aby umożliwić przepływ nagromadzonej w niej pary. Warstwa ta powinna być utrzymana w stanie maksymalnie suchym, ponieważ wtedy sprawdza się dobrze jako izolator termiczny i akustyczny. Warstwa wewnętrzna powinna oddzielać klimat wewnętrzny pomieszczenia od klimatu zewnętrznego. Powinna mieć dużo większy opór dyfuzyjny niż warstwa zewnętrzna, aby ograniczyć dopływ ciepłego, wilgotnego powietrza z wnętrza pomieszczenia do spoiny.

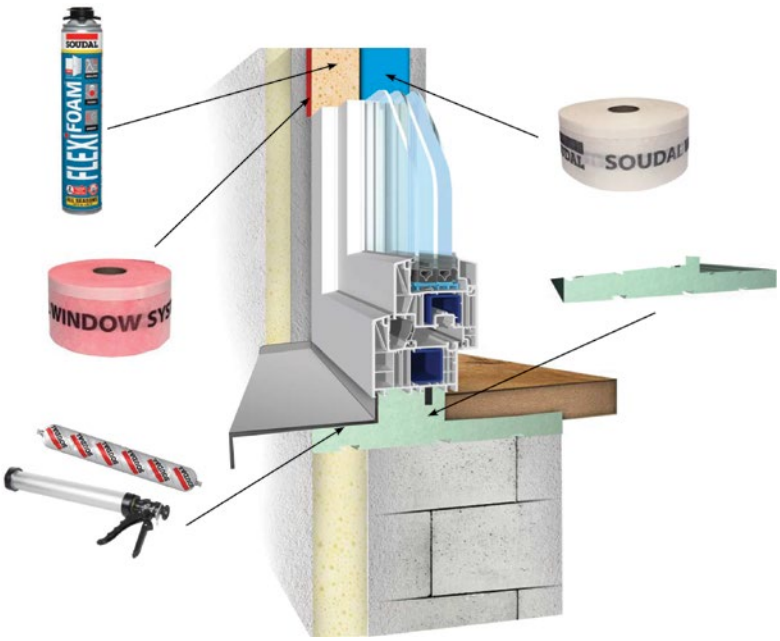

CLIMATOP

Szyba dwukomorowa U=0,5

AKUSTIK

szyba akustyczna

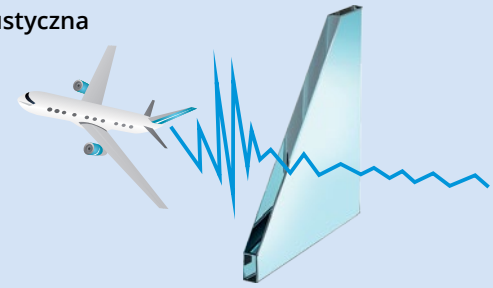

CONTROL

Czujniki zamknięcia

SELECT

Kryte zawiasy

SOLAR

Szyba przeciwsłoneczna

PROTECT

Okucia w klasie 1 odporności chronią okna przed włamaniem przy użyciu siły fizycznej. W niewielkim stopniu zabezpieczają przed użyciem narzędzi umożliwiających podważenie skrzydła.

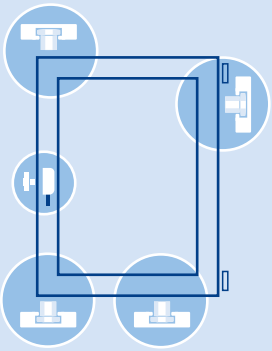

We wszystkich 4 narożnikach okna okucie wyposażone jest w ośmiokątne trzpienie regulujące + zaczepy antywłamaniowe.

Obowiązkowa atestowana klamka z kluczykiem oraz ochrona przed rozwierceniem.

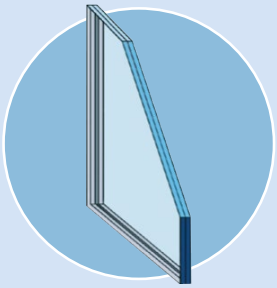

Bezpieczna szyba okna

klasa 1

SECURIT

Okna w klasie 2 odporności chronią przed włamaniem przy użyciu prostych narzędzi, takich jak śrubokręt, obcęgi czy kliny, służących do włamania zamkniętego i zaryglowanego skrzydła.

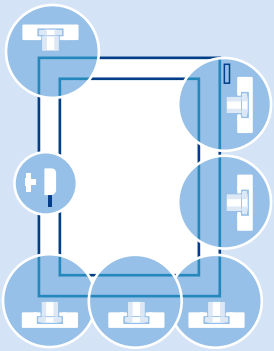

We wszystkich 4 narożnikach okna okucie wyposażone jest w ośmiokątne trzpienie regulujące + zaczepy antywłamaniowe.

Obowiązkowa atestowana klamka z kluczykiem oraz ochrona przed rozwierceniem.

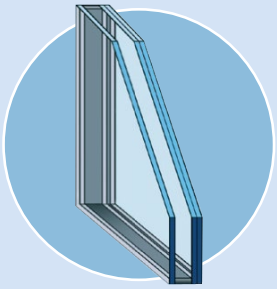

Bezpieczna szyba wg EN 356, klasa P4A.

klasa 2

Właściwości użytkowe okien i drzwi

Nośność urządzeń zabezbieczających

Badane jest utrzymanie skrzydła przez urządzenia zabezpieczające* na swoim miejscu przez 60 s przy obciążeniu 350 N

* np. zaczepy/zapadki utrzymujące skrzydło

Wartość progowa wynosi 350 N

odporność na obciążenie wiatrem

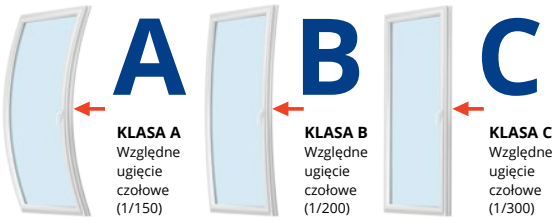

Przepuszczalność powietrza

w stosunku do powierzchni
w stosunku do długości przylgi

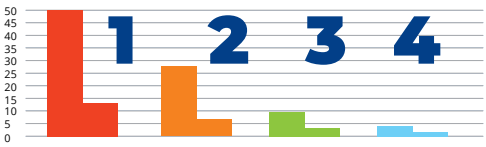

KLASA 1	KLASA 2	KLASA 3	KLASA 4
50m²/h/m²	27m²/h/m²	9m²/h/m²	3m²/h/m²
12,50m²/h/m	6,75m²/h/m	2,25m²/h/m	0,75m²/h/m

Przenikalność cieplna

Im niższy współczynnik przenikania ciepła, tym mniejsze straty energii

Wodoszczelność

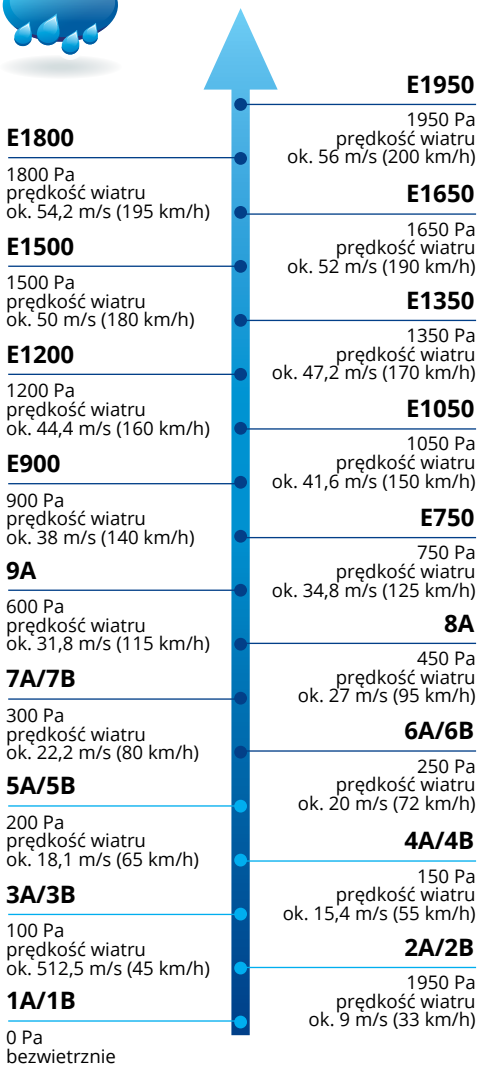

Kolorystyka okien

Kolorystyka okien ma istotne znaczenie zarówno dla wnętrza, jak i elewacji budynku.W trakcie wyboru nie warto kierować się tylko trendami. Zmieniają się one tak szybko, że trudno za nimi nadążyć. Niezmienne pozostaje natomiast znaczenie barw. Okna PVC dostępne są w bardzo szerokiej gamie kolorów. Folie stosowane do oklejania profili mogą mieć barwę jednolitą lub drewnopodobną, imitującą różne gatunki drewna, co pozwala dostosować je do indywidualnych potrzeb każdego klienta.

STANDARD

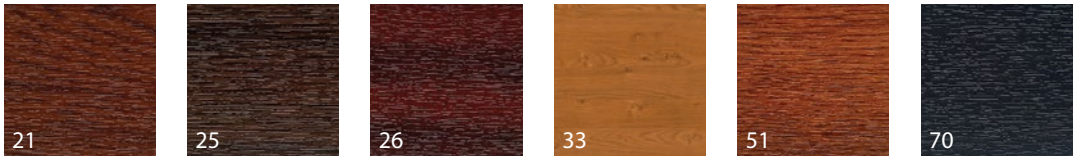

Orzech | Dąb bagienny | Mahoń | Nebraska | Złoty Dąb | Antracyt

PREMIUM

Szary | Ciemno-zielony | Stalowo niebieski | Schiefergrau | Jet Black Matt | Weinrot | Letnia Daglezja

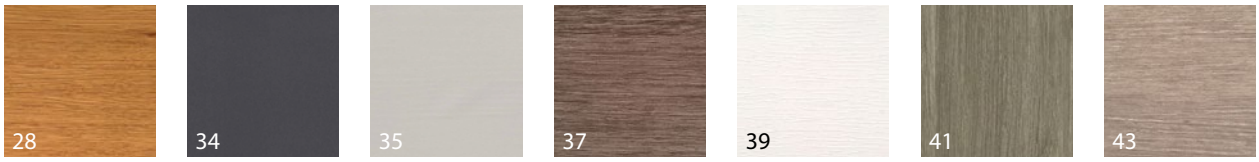

Ginger Oak | Schiefergrau matt | White Ash | Vintage Oak | Biały | Vintage Oak | Polareiche

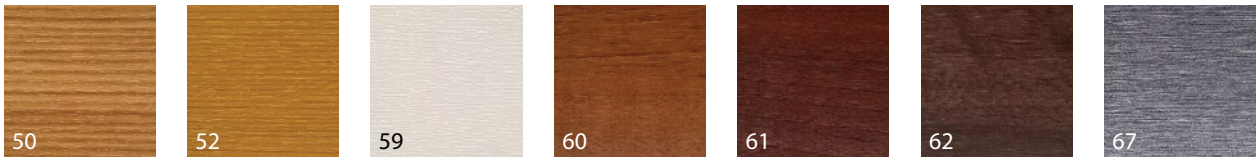

Bergkiefer | Oregon | Kremowy | Vermont | Meranti | Tiama | Metbrush Antracyt

Metbrush Alu | Ciemny brąz | Agat | Jasnoszary | Bazalt | Kwarc | Bazalt satin

Signalgrau Satin | Kwarc Satin

PREMIUM PLUS

Woodec Oak | Woodec Alpine | Woodec Concrete

Serwis KOWALCZYK Fabryka Okien

Dostosowane do indywidualnych potrzeb usługi – dla długotrwałej funkcjonalności stolarki.

Niezawodny partner

Pracownicy serwisu KOWALCZYK to ludzie, którzy stają na wysokości zadania i stanowią fundamenty rozwoju. Nasi pracownicy są fachowcami w swojej branży i posiadają doświadczenie w realizowaniu wielu projektów budowlano – serwisowych w Polsce.

Zapewniamy jakość na każdym etapie

Nasi serwisanci zapewniają szybki czas reakcji w dowolnym rejonie. Wciąż się rozwijamy, zwiększając zatrudnienie w serwisie i zagęszczając siatkę serwisantów tak, aby być jak najbliżej Państwa obiektów, a tym samym redukować koszty dojazdu do awarii i zwiększyć efektywność. Dodatkowo serwisanci przechodzą szkolenia produktowe oraz zakresu BHP co ma na celu ciągłą poprawę poziomu świadczonych przez na usług. Czas reakcji naszego serwisu jest kolejnym atutem wyróżniającym nas spośród innych firm.

Dane kontaktowe

e-mail: serwis@kowalczyk.eu
tel: 48 618 04 50

Aplikację Serwis Okien można pobrać na swoje urządzenie mobilne QR kod:

Portfolio

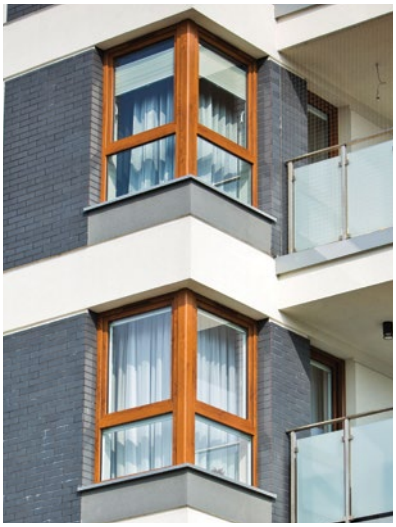

NOWE
PLANTY

Portfolio

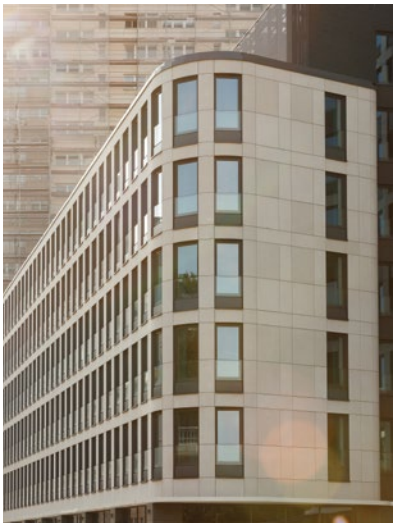

ARCHE HOTEL GEOLOGICZNA

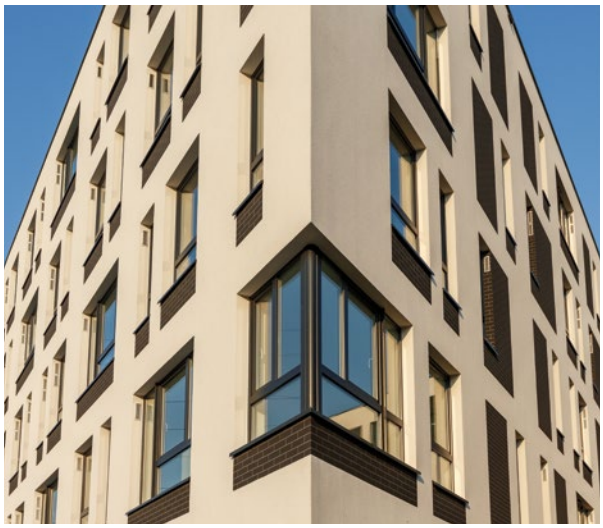

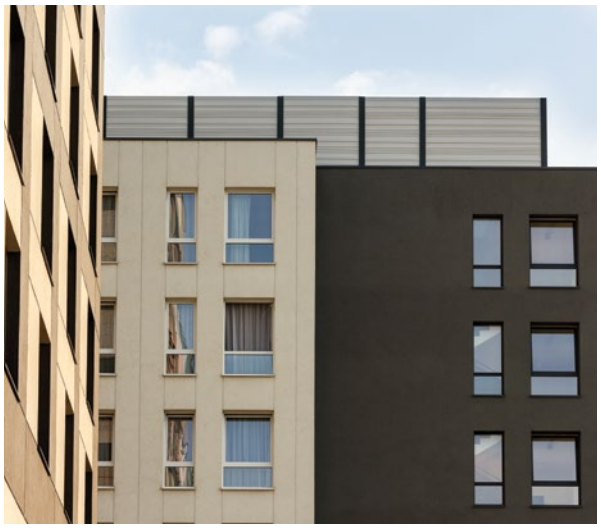

PORTFOLIO

kompleksowa obsługa

KOWALCZYK
Fabryka Okien

ul. Targowa 16, 26-650
Przytyk k/Radomia
tel. fax: 48 618 06 56
biuro@kowalczyk.eu
www.kowalczyk.eu

facebook.com/kowalczyk.eu

instagram.com/kowalczykfabrykaokien

Na okna PCV udzielamy 5-letniej gwarancji, z możliwością jej przedłużenia do 10 lat w przypadku podpisania umowy serwisowej i dokonywania regularnych przeglądów.

Kowalczyk Fabryka Okien zapewnia profesjonalny montaż swoich wyrobów, z zastosowaniem nowoczesnych technik montażowych. Pomiar, wyceny i doradztwo wykonujemy bezpłatnie i bez zobowiązań.

Zawartość niniejszych stron jest jedynie ogólną prezentacją gamy naszych wyrobów i nie stanowi oferty w rozumieniu Kodeksu Cywilnego.
Ze względu na użytą technikę druku, kolorystyka prezentowanych produktów może różnić się od oryginału.